Les potelets **BURRI PUBLIC POTELET** permettent de délimiter et de définir des zones, et peuvent être retirés en toute simplicité grâce à un ingénieux système d'ancrage avec fermeture à baïonnette. Les potelets intelligents sont conçus pour céder avec souplesse en cas de choc violent. Munis d'un point de rupture, ils peuvent être renversés par les secouristes en cas de besoin. Cette technologie développée il y a quarante ans a permis de réaliser d'importantes économies car le potelet ne subit presque aucun dommage en cas de collision, et le socle et le revêtement de sol restent intacts.

Prévu à l'origine pour la protection et le sauvetage, le système a été entièrement révisé et élargi en collaboration avec les architectes et concepteurs de Grimshaw Architects à Londres. La nouvelle génération de potelets avec capteur est capable de transmettre des données sur son état et les conditions météorologiques en temps réel. Les potelets Public potelet s'adaptent: aux événements, à leur environnement, à l'architecture et au paysage urbain ainsi qu'aux dernières avancées techniques.

BURRI FLEX POTELET – Pour les potelets fixes, un système d'ancrage avec zone de flexion et point de rupture a été élaboré afin d'éviter les coûts élevés engendrés par une collision. Ils s'inclinent légèrement en cas d'impact mineur et se remettent en place. En cas de choc violent, le point de rupture cède. Les potelets peuvent être facilement remis en place à l'aide d'une clé de montage, ou démontés le cas échéant.

Lien vers la vidéo:
https://www.youtube.com/watch?v=gBI31wauc w

Tous les modèles de potelets et leurs caractéristiques techniques sont à retrouver sur: www.public-poller.ch

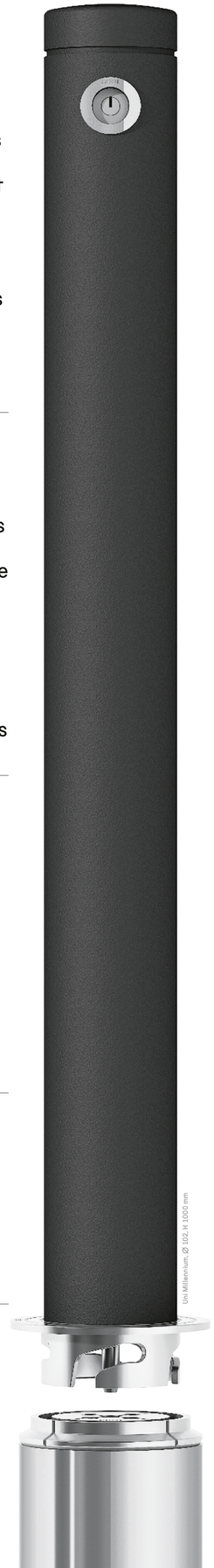

↓ Les potelets **PUBLIC POTELET** permettent de délimiter et de définir des zones. Grâce à leur système d'ancrage ingénieux, ils peuvent être retirés en toute simplicité.

FERMETURE À BAÏONNETTE
INSTALLATION
EN UN CLIN D'ŒIL

La fermeture à baïonnette, composée d'une base à griffes de serrage et d'un socle en fonte d'acier inoxydable, est conçue pour permettre le retrait et la réinsertion du potelet aussi souvent que souhaité selon un principe de déverrouillage par rotation. Les éléments de haute qualité sont une garantie de durabilité et permettent de réduire les coûts. Après démontage, aucune pièce ne dépasse du sol pour réduire tout risque de chute.

OPTIONS DE VERROUILLAGE
ACCÈS SUR MESURE

Les potelets peuvent être équipés d'un système de verrouillage unique ou d'un système de double verrouillage (cylindre de verrouillage de type 1061A), et sont compatibles avec différents plans de fermeture. Des fermetures spéciales peuvent également être installées sur demande.

POINT DE RUPTURE
DÉGÂTS RÉDUITS AU MINIMUM
ÉCONOMIES SUR
LE LONG TERME

Le potelet peut supporter une pression de 300 à 500 kg au niveau du pare-chocs, et se renverser sans être endommagé. En cas de collision, les trois vis spéciales BURRI avec points de rupture se cassent et peuvent être facilement remplacées. Le potelet et le socle eux-mêmes ne subissent pas de dommages. Les vis spéciales, qui font l'objet d'améliorations constantes, sont désormais équipées d'un filetage de sécurité testé par l'Empa.

Lien vers le guide vidéo:
https://www.youtube.com/watch?v=gBI31wauc w

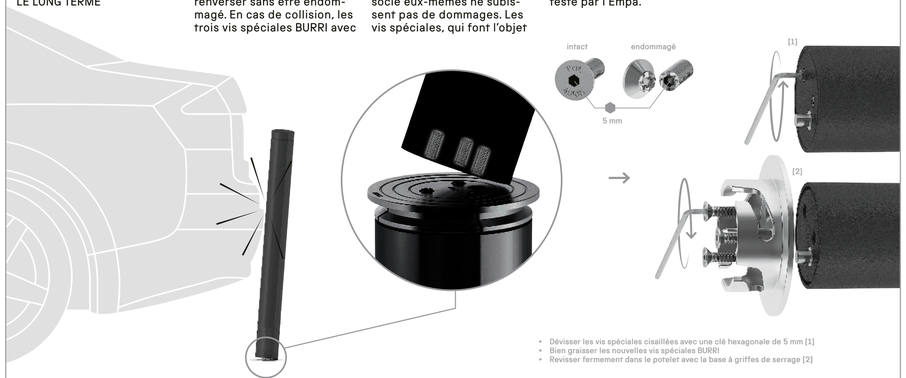

- Dévisser les vis spéciales cisaillées avec une clé hexagonale de 5 mm [1]
- Bien graisser les nouvelles vis spéciales BURRI
- Revisser fermement dans le potelet avec la base à griffes de serrage [2]

CAPTEUR INTELLIGENT
DONNÉES
UTILES

Le capteur intelligent Uni Millennium indique si le potelet est incliné ou s'il a été endommagé ou renversé par une collision. Grâce à son accéléromètre et à son inclinomètre intégrés, le potelet détecte les changements de position en temps réel et prend également des mesures environnementales: température, humidité, ozone et volume sonore. De par sa capacité à analyser les conditions climatiques, ce potelet offre les fonctionnalités idéales pour une «ville intelligente». Les éléments électroniques du potelet intelligent, placés dans le couvercle en plastique résistant, envoient les données au Cloud de BURRI via LoRaWAN. Grâce à un volume de données très faible et à une puissance de transmission optimisée, le capteur intelligent consomme très peu d'énergie. L'autonomie de la batterie est d'environ 5 ans.

SURFACE ET COULEUR
ASPECT VISUEL
AU CHOIX

Les potelets sont fabriqués en acier inoxydable ou galvanisé. Ils peuvent également être peints par poudrage dans toutes les couleurs (ex. Ral, NCS).

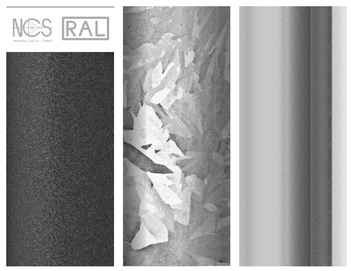

DOUILLE AU SOL
INTELLIGENT
ET DURABLE

La douille au sol constitue l'élément central des systèmes de verrouillage. Elle remplit toutes les conditions nécessaires à un système de verrouillage intelligent, adaptatif et polyvalent, et offre des coûts d'exploitation faibles car elle permet d'éviter des travaux de fondation et de revêtement coûteux après une collision.

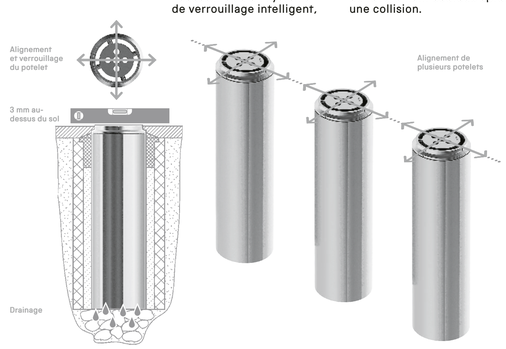

DOUILLE AU SOL
AUTRES VERSIONS
ET ACCESSOIRES

La douille au sol existe en diverses versions afin de répondre aux spécificités de chaque situation d'installation.

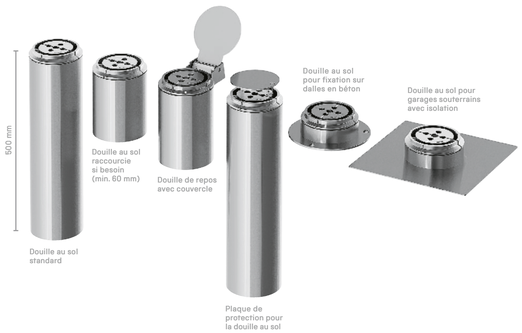

↓ Les potelets **FLEX POTELET**, l'alternative durable aux potelets fixes: zone de flexion et point de rupture pour des économies sur le long terme.

ZONE DE FLEXION
INCLINAISON À 10° EN
CAS DE FAIBLE IMPACT

Les potelets fixes ou fixés dans le béton sont peu coûteux, mais un simple impact suffit à les incliner, ce qui nécessite leur remplacement. C'est pourquoi les potelets FLEX POLLER sont munis d'une zone de flexion qui absorbe les petites collisions sans entraîner de coûts supplémentaires.

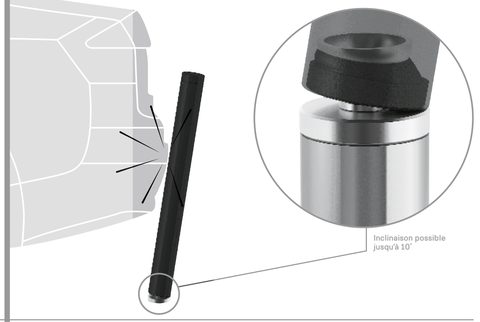

POINT DE RUPTURE
FAIBLES COÛTS
D'ENTRETIEN

Après une collision violente, les potelets fixes nécessitent des réparations et des travaux de revêtement et de fondation coûteux. Or, dans le cas des potelets FLEX POLLER, les vis spéciales cèdent et le potelet peut être facilement remis en place. Le revêtement et le socle restent intacts.

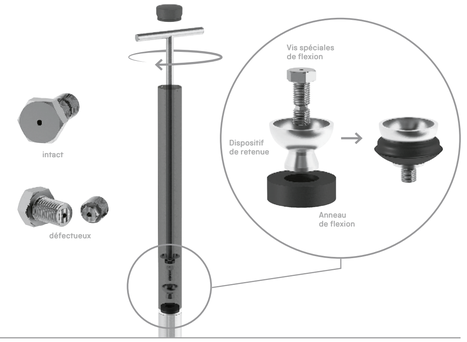

SYSTÈMES DE SOL FLEX
ANCRAGE AU SOL ADAPTÉ
À CHAQUE SITUATION
D'INSTALLATION

Que ce soit en pleine terre, sur des dalles en béton ou en pierre, au-dessus de garages souterrains avec isolation ou comme révision de potelets renversés, les systèmes de sol Flex offrent des solutions adaptées à chaque situation d'installation. Sur dalles en béton ou en pierre, les potelets Flex peuvent également être installés ultérieurement.

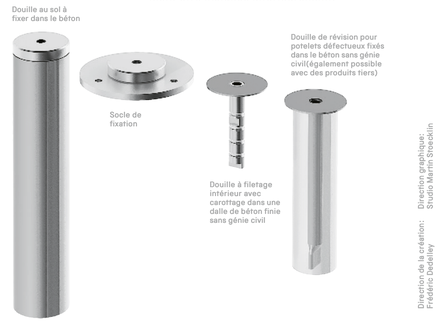

ASSORTIMENT DE POTELETS BURRI

BURRI public elements

BURRI public elements AG
Sägereistrasse 28, CH-8152 Glattbrugg
T +41 44 874 44 22

BURRI public elements Deutschland GmbH
Dohrweg 27, D-41066 Mönchengladbach
T +49 2161 400 72 40

www.burri.world

Swiss Made

Direction graphique: Studio Martin Stoecklin
Direction de la création: Frédéric Dedelley

Par: BURRI / modèle déposé

BURRI public elements SA est titulaire du brevet sur des droits de conception des potelets «Poller», et des droits de conception des potelets «Poller».

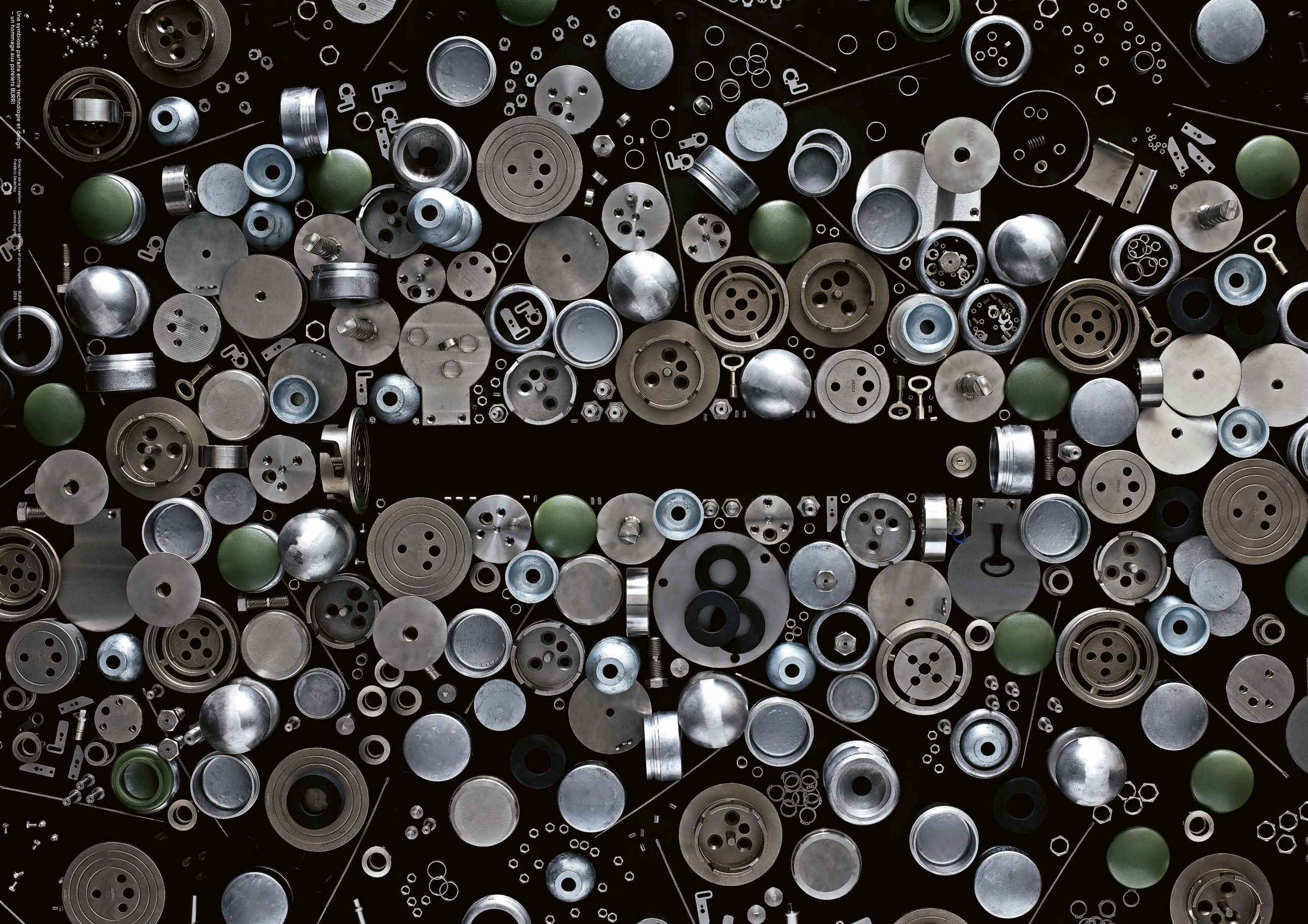

Une symbiose parfaite entre technologie et design
– un hommage aux potelets BURRI

Direction de la création:
Frédéric Dedelley

Conception de l’image et photographie:
Lorenz Cugini

BURRI public elements AG,
2019